EXEMPLOS - AULA 37

1. 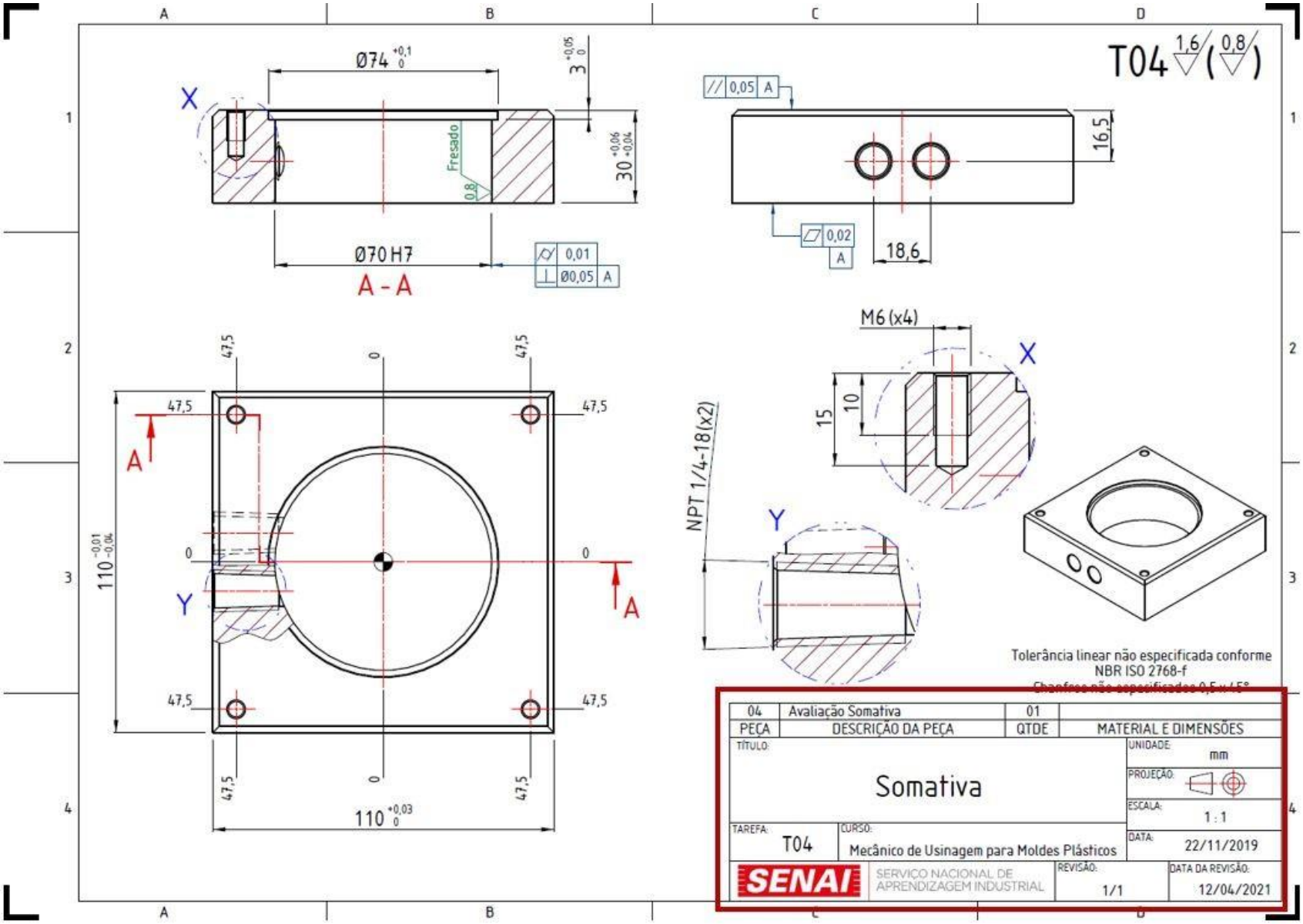

2.

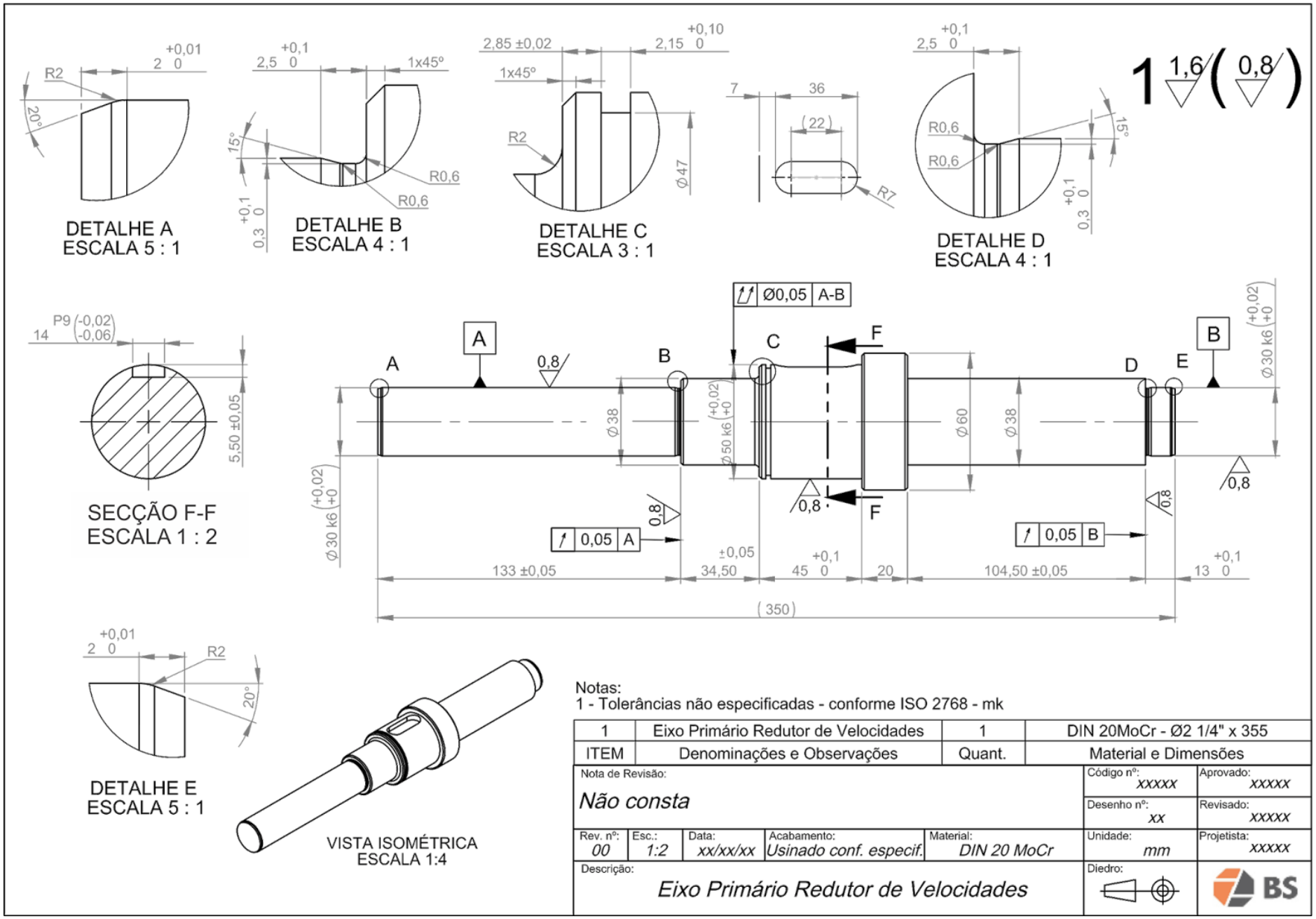
DETALHE A
ESCALA 5 : 1
DETALHE B
ESCALA 4 : 1
DETALHE C
ESCALA 3 : 1
DETALHE D
ESCALA 4 : 1
SECÇÃO F-F
ESCALA 1 : 2
DETALHE E
ESCALA 5 : 1
VISTA ISOMÉTRICA
ESCALA 1:4
Ø0,05 A-B
0,05 A
0,05 B
133 ±0,05
34,50
45
20
104,50 ±0,05
13
(350)
Notas:
1 - Tolerâncias não especificadas - conforme ISO 2768 - mk
1 Eixo Primário Redutor de Velocidades 1 DIN 20MoCr - Ø2 1/4" x 355
ITEM Denominações e Observações Quant. Material e Dimensões
Nota de Revisão:
Não consta
Código nº: xxxxx
Aprovado: xxxxx
Desenho nº: xx
Revisado: xxxxx
Rev. nº: 00
Esc.: 1:2
Data: xx/xx/xx
Acabamento: Usinado conf. especif.
Material: DIN 20 MoCr
Unidade: mm
Projetista: xxxxx
Descrição:
Eixo Primário Redutor de Velocidades
Diedro:
BS